Élévateur sur camion

100 m avec système powerlift - MT 100 KTV/R PL

fiche technique voir verso

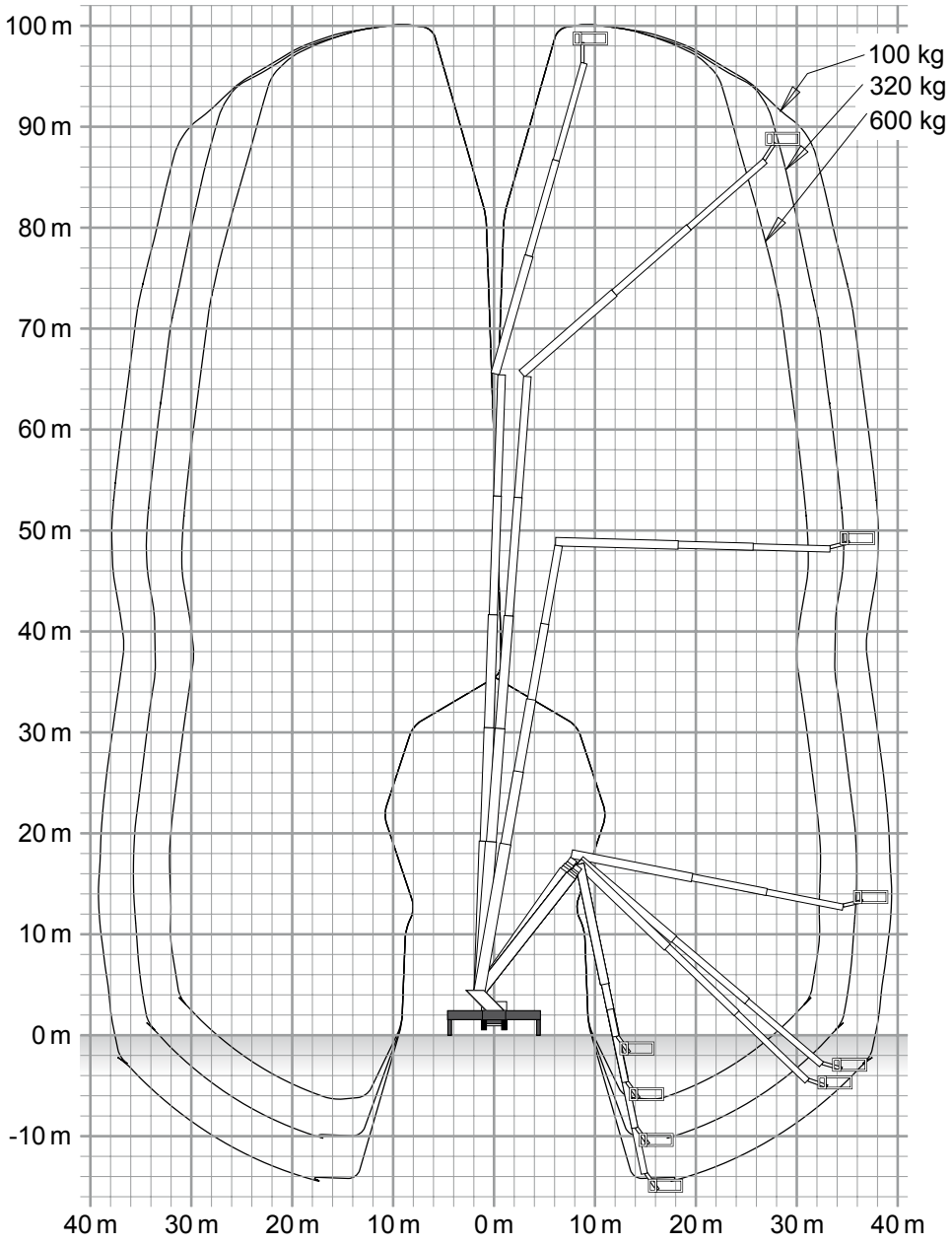

MAES HOOGWERKERS MONTACO

www.maeshoogwerkers.com

BE +32 3 484 62 62
NL +31 1 80 49 95 75
FR +33 3 66 88 23 45

www.montaco.be

+32 11 45 25 01

For reference only

Élévateur sur camion

100 m avec système powerlift - MT 100 KTV/R PL

marque	Ruthmann
dimensions	16,36 x 2,55 x 4,00 m
poids total	53 000 kg
capacité du panier	600 kg (max. 5 pers.) 320 kg (max. 3 pers.) 100 kg (max. 1 pers.)*
dimensions du panier	2,42 (à 3,82) x 0,97 x 1,10 m
panier rotatif	2 x 220°
empattement	entièrement des 2 côtés: 8,80 m variable: sur demande
force d'estampage max.	445 kN / 45 377 kg
commande d'urgence	pompe électrique hydraulique
équipement du panier	alimentation électrique 24V/230V/400V anémomètre générateur à entraînement hydraulique 230V/4KVA système powerlift

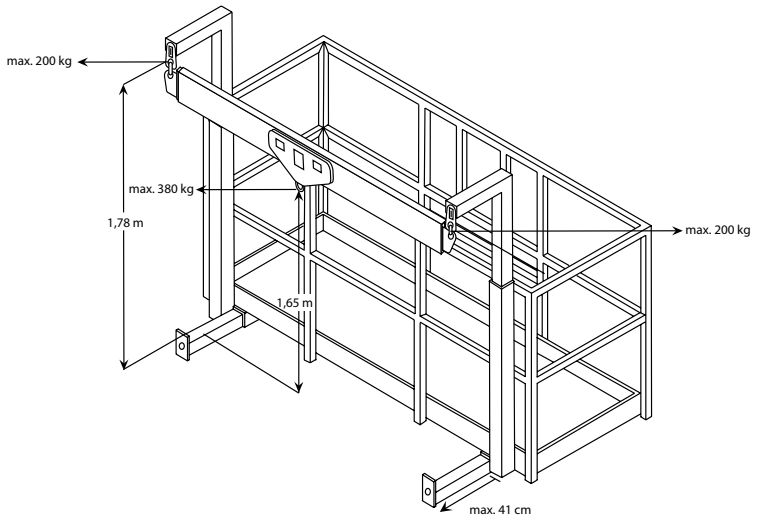

Commande depuis le sol avec télécommande, si la situation le permet