Hoogwerker op vrachtwagen
100 m met Powerlift Systeem - MT 100 KTV/R PL

technische fiche zie achterkant

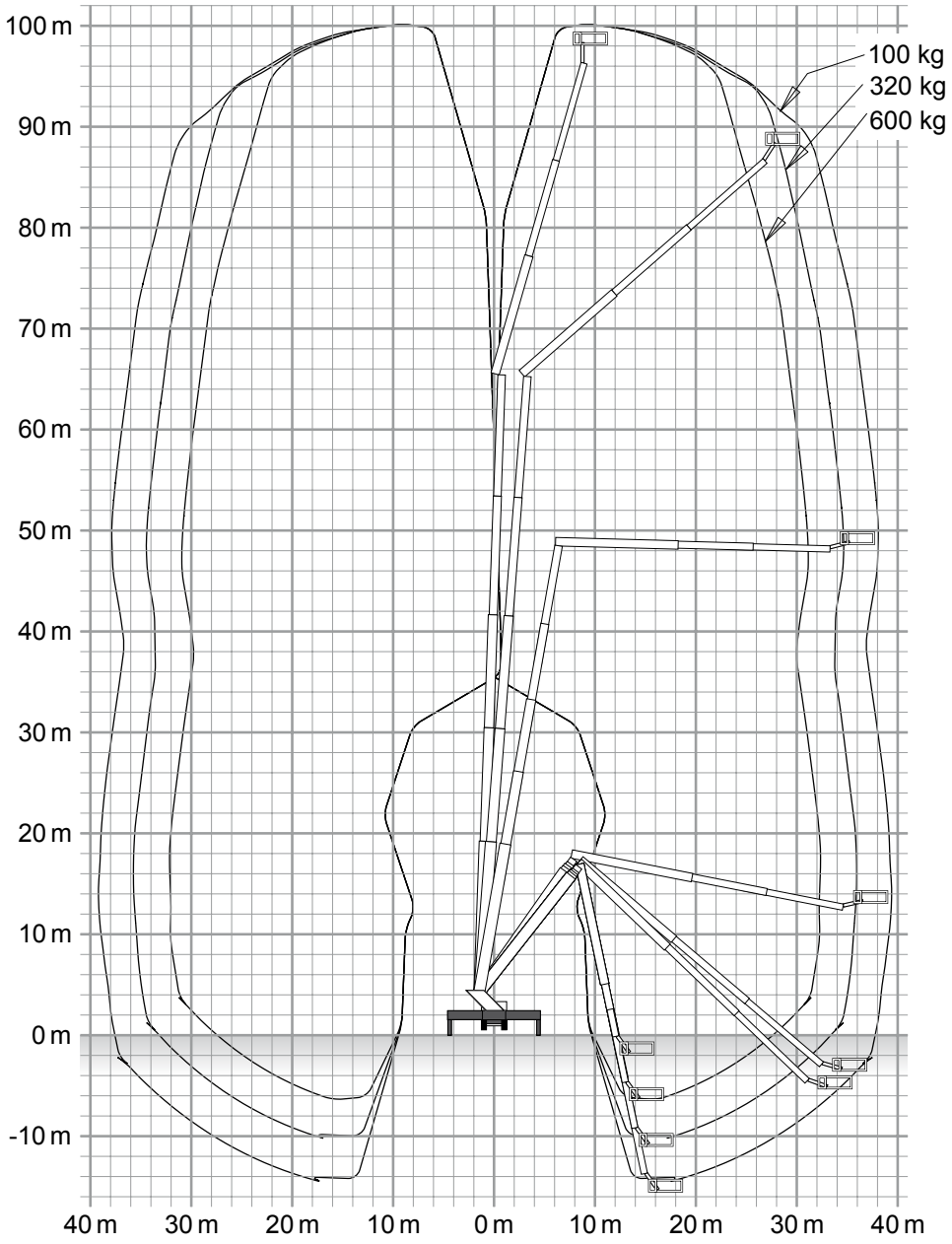

Hoogwerker op vrachtwagen
100 m met Powerlift Systeem - MT 100 KTV/R PL

merk	Ruthmann
afmetingen	16,36 x 2,55 x 4,00 m
totaal gewicht	53 000 kg
laadvermogen korf	600 kg (max. 5 pers.) 320 kg (max. 3 pers.) 100 kg (max. 1 pers.)*
afmetingen korf	2,42 (tot 3,82) x 0,97 x 1,10 m
draaibare korf	2 x 220°
afstempeling	2 zijden volledig: 8,80 m variabel: op aanvraag
max. stempelkracht	445 kN / 45 377 kg
noodbediening	elektrische pomp hydraulisch
uitrusting korf	stroomvoorziening 24V/230V/400V windmeter hydraulisch aangedreven generator 230V/4KVA powerlift systeem

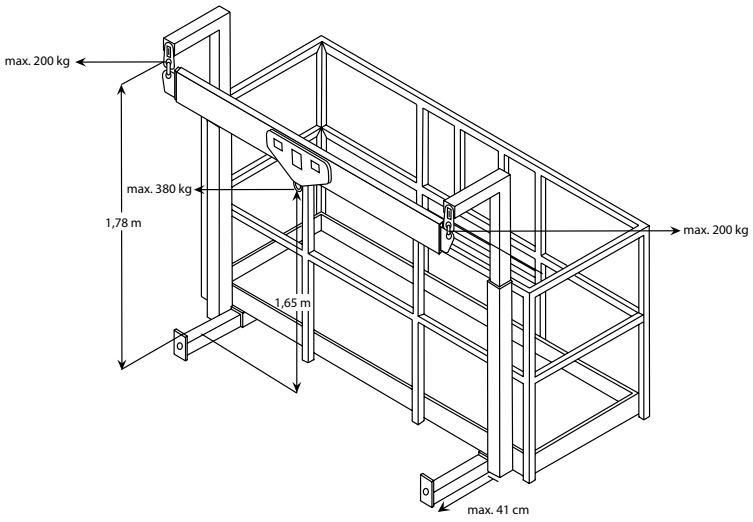

Bediening van beneden dmv afstandsbediening, enkel wanneer de situatie dit toelaat