Élévateur sur camion
70 m - MT 70 KTV PL

fiche technique voir verso

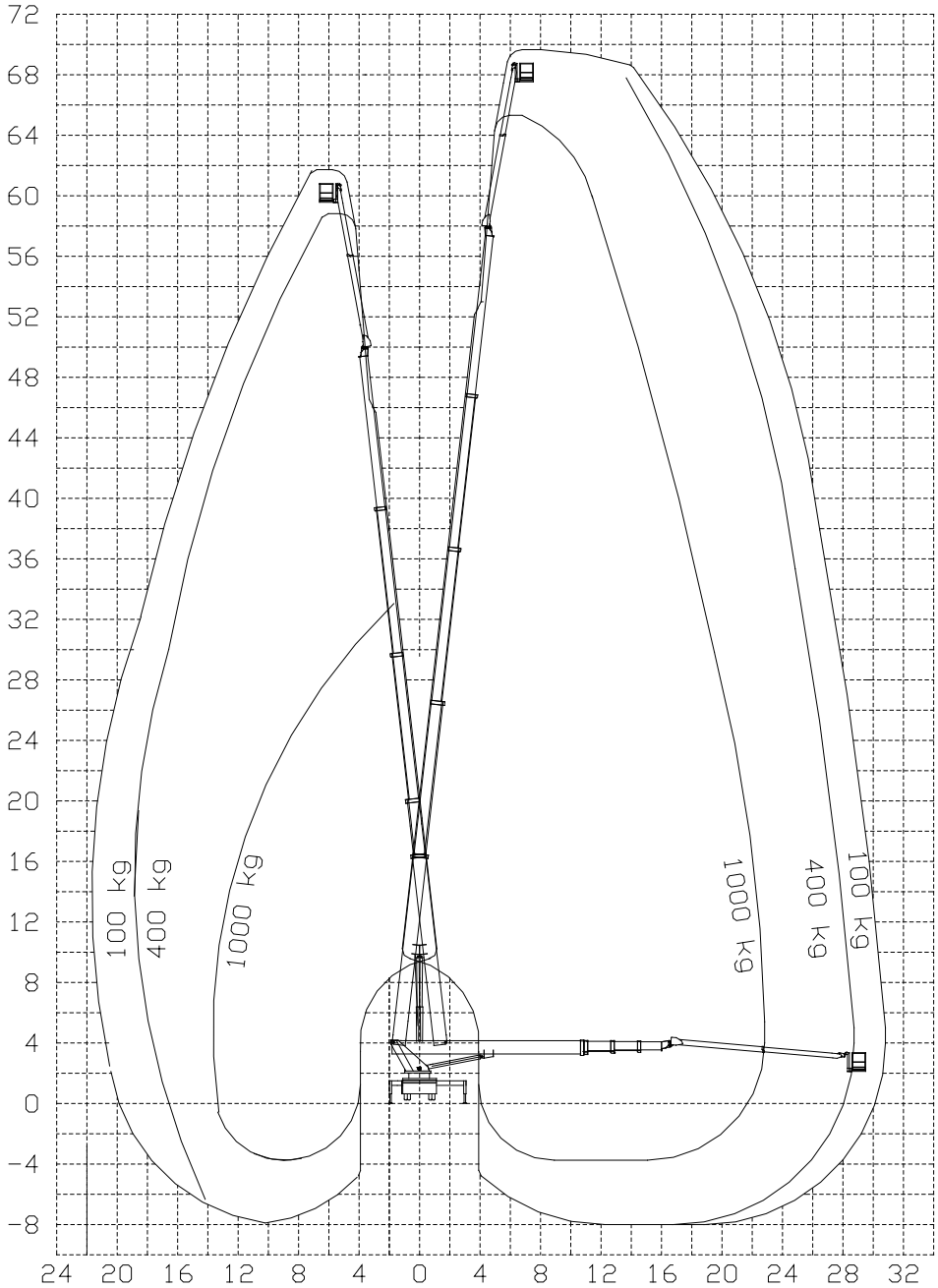

MAES HOOGWERKERS MONTACO

www.maeshoogwerkers.com
BE +32 (0)3 484 62 62
NL +31 (0)180 49 95 75
FR +33 (0)3 66 88 23 45

www.montaco.be
+32 (0)11 45 25 01

For reference only

Élévateur sur camion
70 m - MT 70 KTV PL

marque	Wumag
dimensions	14,20 x 2,55 x 4,00 m
poids total	32 000 kg
capacité du panier	1 000 kg (max. 10 pers., max. 65 m hauteur de travail) 400 kg (max. 4 pers.) 100 kg (max. 1 pers.)
dimensions du panier	2,40 (à 3,80) x 0,90 x 1,15 m
panier rotatif	2 x 80°
empattement	entièrement des 2 côtés: 7,47 m entièrement d'un côté et à moitié de l'autre côté: 6,17 m 2 côtés à moitié: 5,35 m
force d'estampage max.	250 kN / 25 493 kg
commande d'urgence	pompe électrique
équipement du panier	alimentation électrique 230V système powerlift

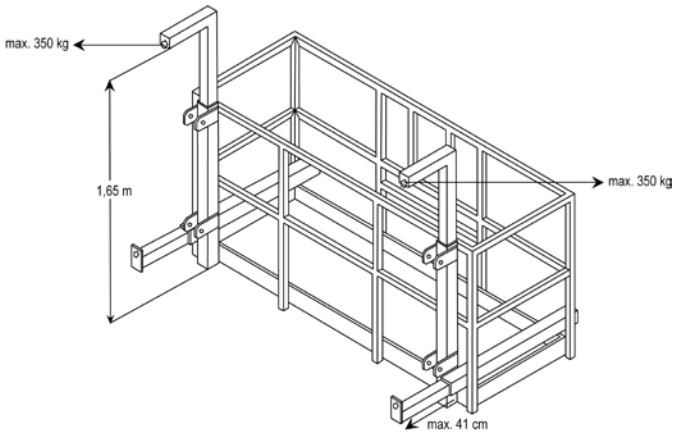

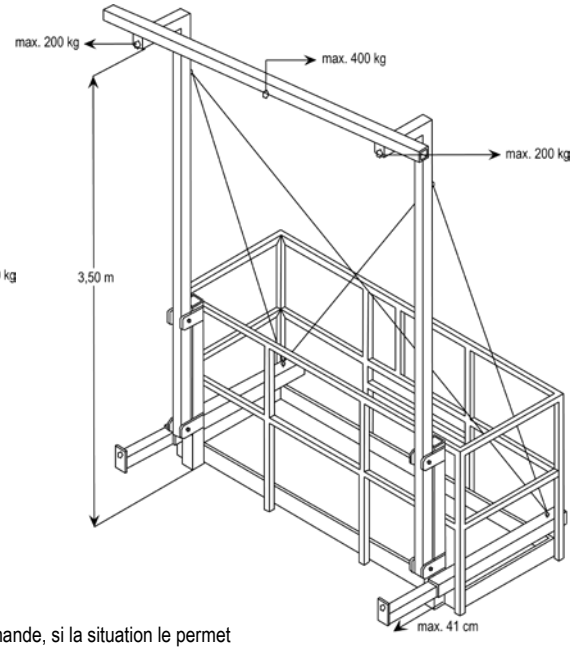

Commande depuis le sol avec télécommande, si la situation le permet