Mobiele torenkraan 50 m SK599-AT5

HIJSTABEL Afstempeling 7,50 m x 7,66 m (centermaten)

Giek horizontaal — Haakhoogte 23,8 / 32,6 m (hoogte onder de giek 25,8 / 34,6 m)

Vlucht (m)	Last (kg)	
3,5	9000	
13	9000	8315
15	7670	7115
20	6630	6205
25	5830	5495
30	5195	4925
35	4680	4460
40	4255	4070
45	3895	3735
50	3590	3450
	3325	3205
	3095	2990
	2890	2795
	2710	2625
	2550	2475
	2405	2335
	2270	2210
	2155	2100
	2045	1995
	1945	1900

Giek 30° getopt

Haakhoogte (m)	Vlucht (m)	Last (kg)	
37,8	3,5	9000	
39,8	11,5	8595	9000
42,7	15	7155	7810
45,6	20	6115	6595
48,5	25	5330	5700
51,4	30	4715	5005
54,2	35	4225	4460
56,3	40	3820	4010
	43,5	3480	3645
		3195	3330
		2950	3065
		2735	2835
		2545	2635
		2380	2460
		2235	2305
		2100	2165
		1980	2040
		1900	1925

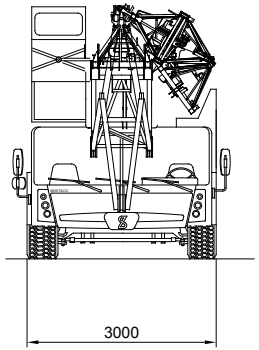

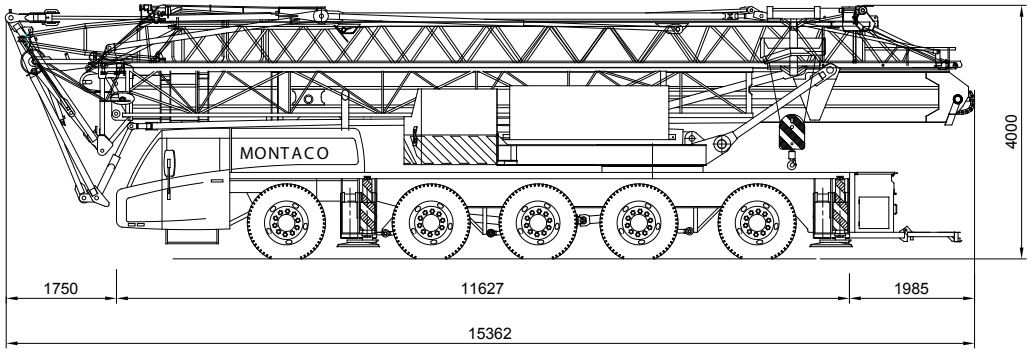
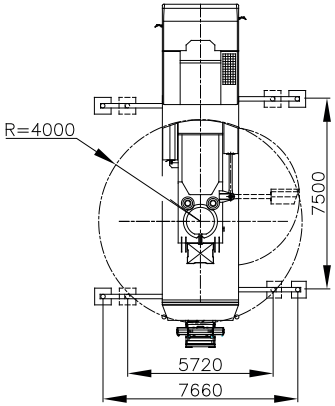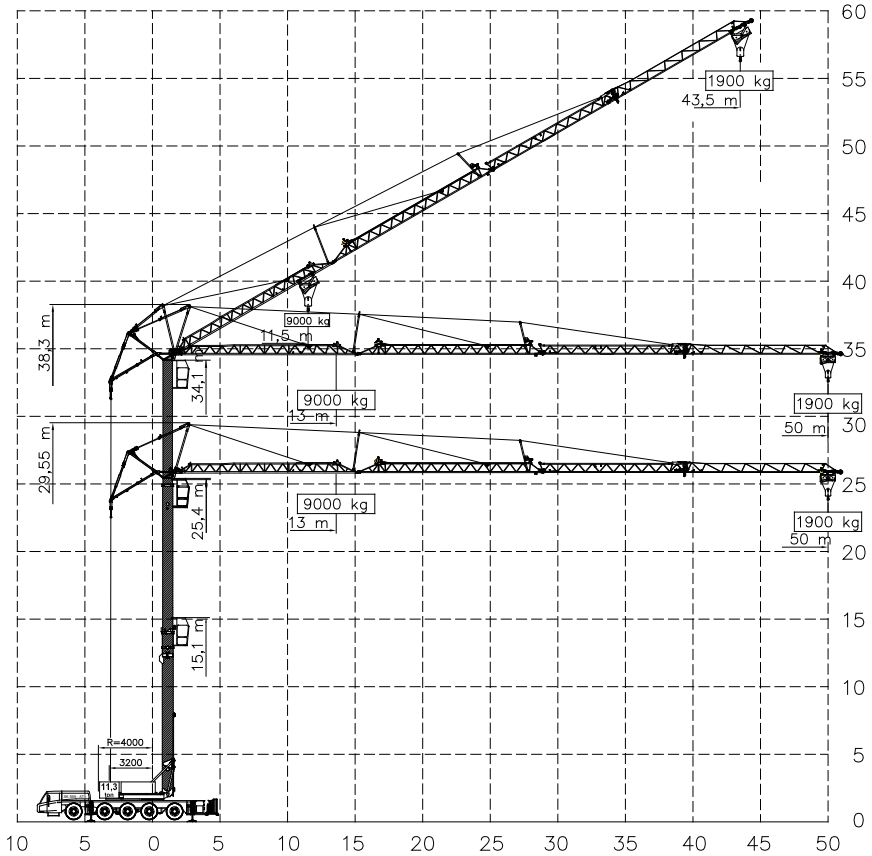
Mobiele torenkraan 50 m SK599-AT5