Élévateur sur camion
103 m avec système powerlift - MT 103 KTV PL

fiche technique voir verso

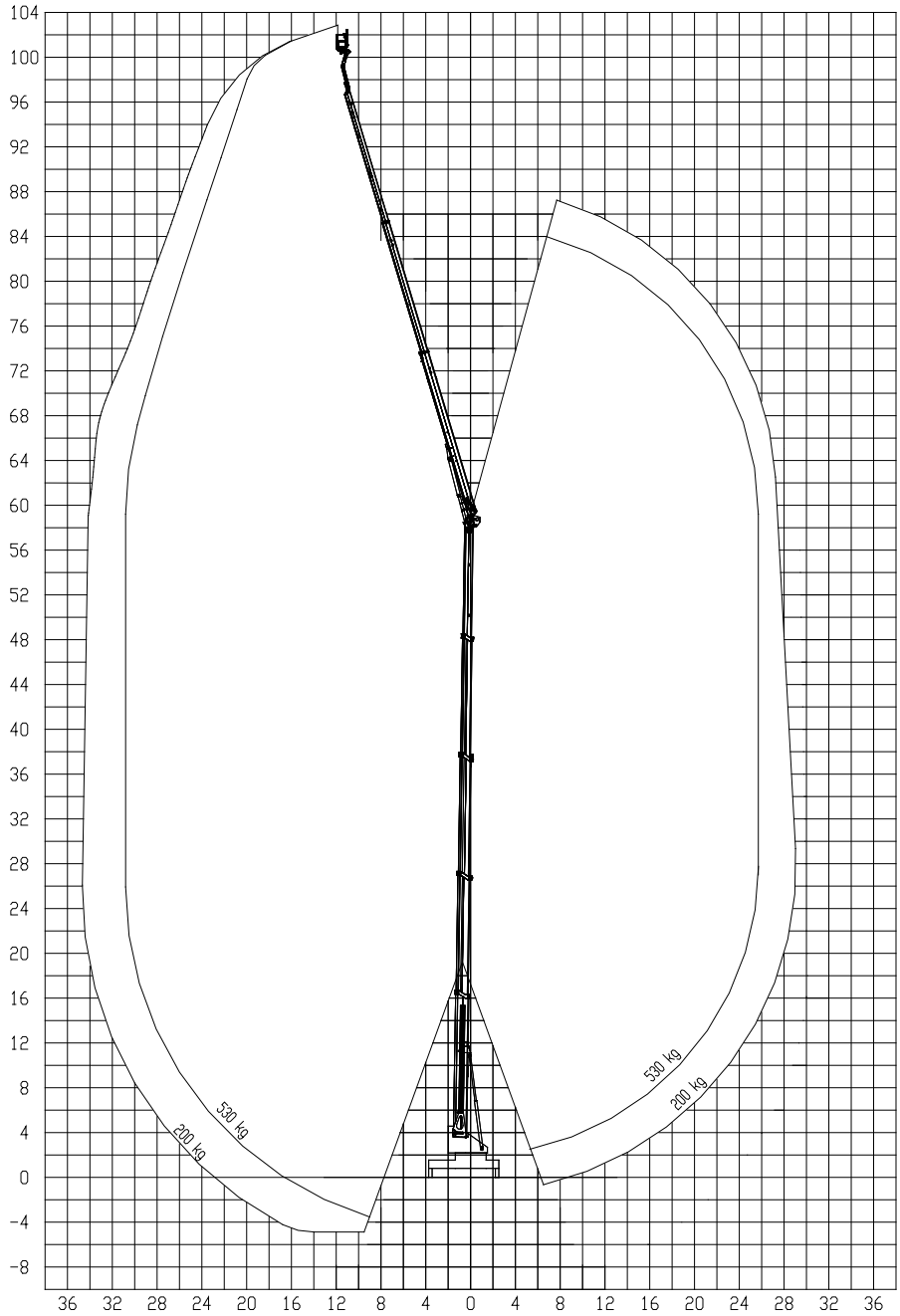

MAES HOOGWERKERS MONTACO

www.maeshoogwerkers.com
BE +32 (0)3 484 62 62
NL +31 (0)180 49 95 75
FR +33 (0)3 66 88 23 45

www.montaco.be
+32 (0)11 45 25 01

For reference only

Élévateur sur camion
103 m avec système powerlift - MT 103 KTV PL

marque	Wumag
dimensions	16,50 x 2,75 x 4,00 m
poids total	60 000 kg
capacité du panier	530 kg (max. 6 pers.) 200 kg (max. 2 pers.)
dimensions du panier	3,88 x 1,10 x 1,05 m
panier rotatif	2 x 84°
empattement	2 côtés: 7,50 m
force d'estampage max.	420 kN / 42 827 kg
commande d'urgence	descente d'urgence pétrochimique
équipement du panier	générateur 230V anémomètre système powerlift

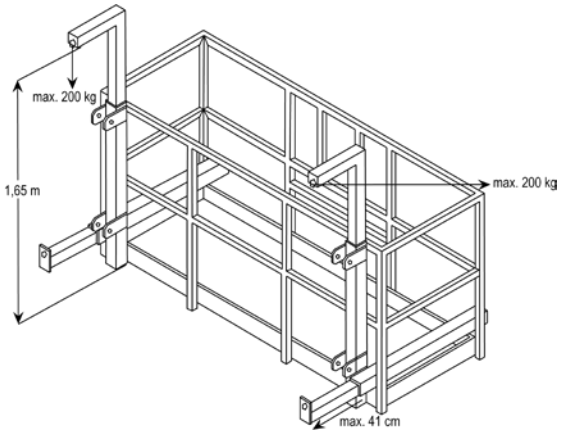

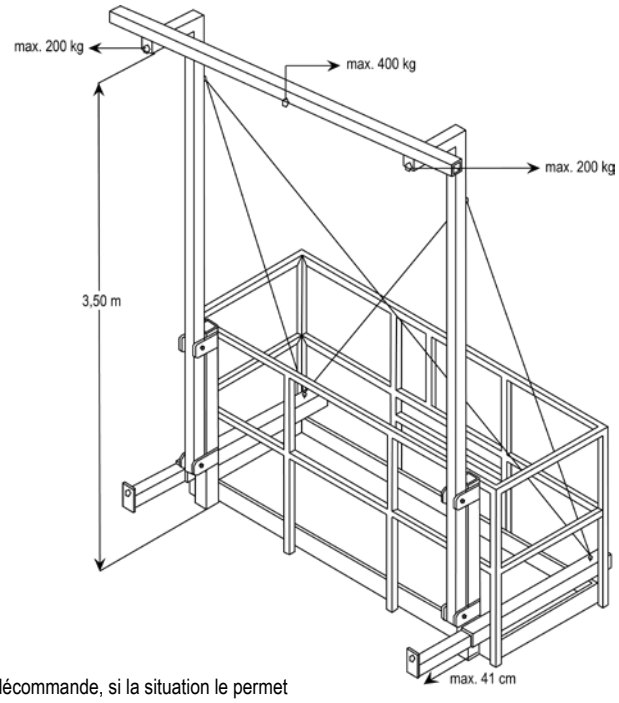

Commande depuis le sol avec télécommande, si la situation le permet