Élévateur sur camion
48 m avec système powerlift - MT 48/2 KTV PL

fiche technique voir verso

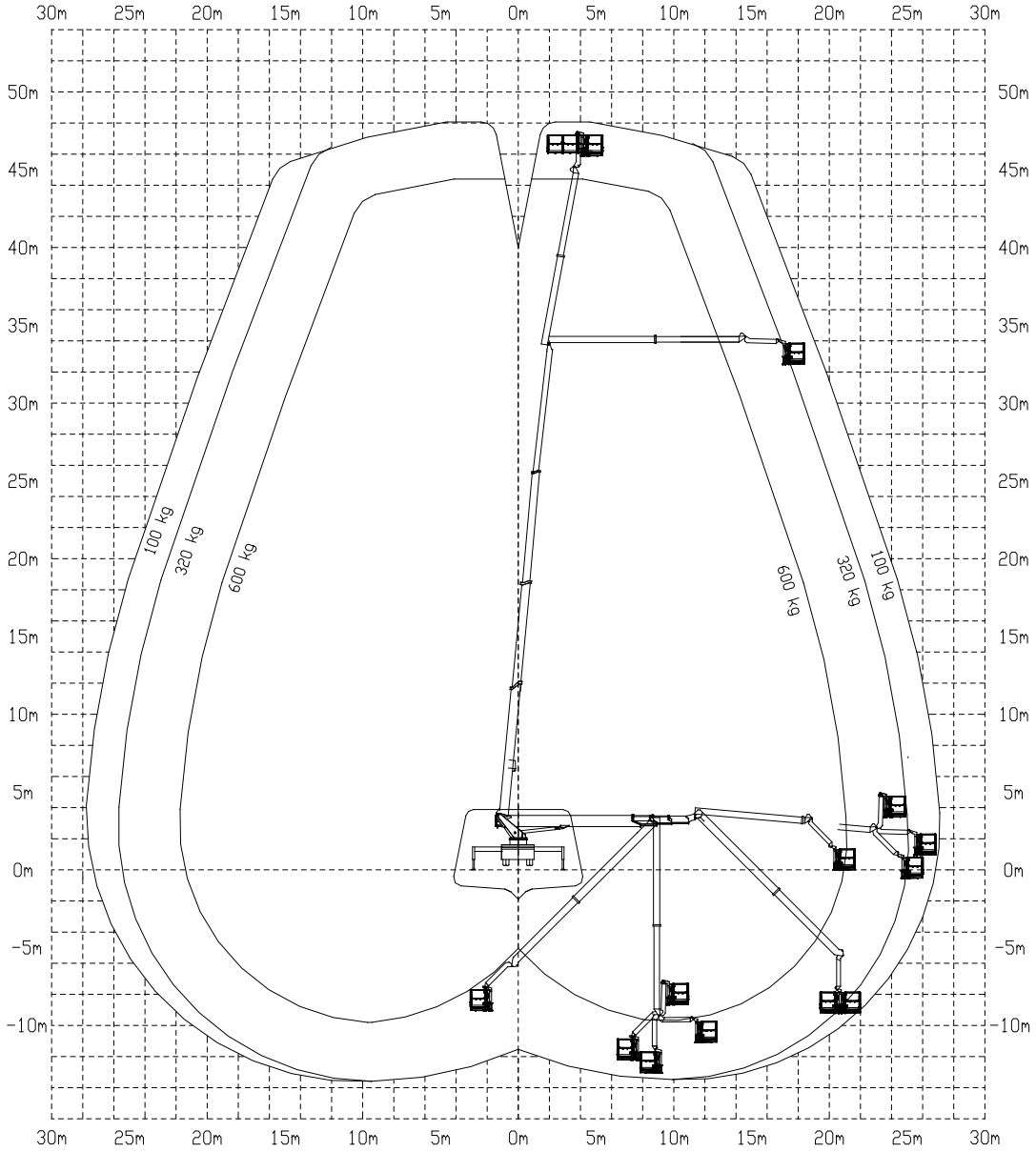

Élévateur sur camion
48 m avec système powerlift - MT 48/2 KTV PL

marque	Palfinger
dimensions	9,88 x 2,55 x 4,00 m
poids total	18 000 kg
capacité du panier	600 kg (max. 5 pers.) 320 kg (max. 3 pers.) 100 kg (max. 1 pers.)*
dimensions du panier	2,50 (à 3,90) x 1,10 x 1,10 m
panier rotatif	2 x 200°
empattement	entièrement des 2 côtés: 6,00 m variable: sur demande
force d'estampage max.	160 kN / 16 315 kg
commande d'urgence	pompe électrique hydraulique
équipement du panier	alimentation électrique 24V/230V/400V anémomètre système powerlift

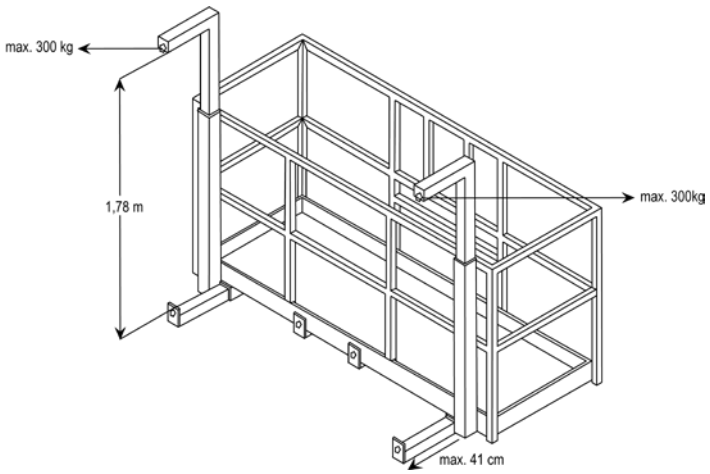

Commande depuis le sol avec télécommande, si la situation le permet